ekostarter.pl
TEL. 509 677 350
TEL. 39 904 12 09
sklep@ekostarter.pl
ALTERNATORY I ROZRUSZNIKI
DLA PRZEMYSŁU I ROLNICTWA
DANE TECHNICZNE, ZASTOSOWANIA, WYMIARY

ROZRUSZNIK YANMAR / TYP Y2

Cena :
Ceny dostępne
po zalogowaniu
Nr katalogowy : **RR2676**
Dostępność : **Dostępny**

ekostarter.pl

ROZRUSZNIK

12V, 2.2 kW

ZASTOSOWANIE

SILNIKI YANMAR - RÓŻNE MODELE

PRZYKŁADOWE ZASTOSOWANIE:

	Silnik
YANMAR	4TNE84

HITACHI: S13-204; S13-404;

YANMAR: 129900-77010; 129900-77040

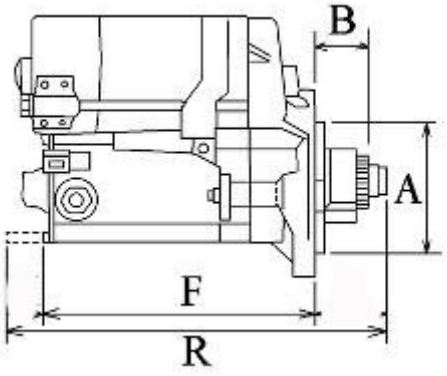

WYMIARY	mm
O1	119,50 mm
A	95 mm
B	20,40 mm
F	203 mm
R	233 mm

ekostarter.pl