ekostarter.pl
TEL. 509 677 350
TEL. 39 904 12 09
sklep@ekostarter.pl
ALTERNATORY I ROZRUSZNIKI
DLA PRZEMYSŁU I ROLNICTWA
DANE TECHNICZNE, ZASTOSOWANIA, WYMIARY

ROZRUSZNIK JOHN DEERE / TYP JD14

Cena :
Ceny dostępne
po zalogowaniu
Nr katalogowy : **RR0412**
Dostępność : **Dostępny**

ekostarter.pl

ROZRUSZNIK

12V, 2.2 kW

JOHN DEERE - RÓŻNE MODELE

PRZYKŁADOWE ZASTOSOWANIA:

	Model	Silnik
JOHN DEERE	JB24A Mini Loader	Isuzu Diesel

HITACHI: S13-06; S13-06A; S13-111; S13-123; S13-25; S13-27; S13-27A; S13-28; S13-33; S13-33A; SS3-33B;

ISUZU: 5811000800; 5811000801; 5811001111; 5811001112; 5811001331; 8941365070; 8944104090;

NIKKO: 0-21000-3730; 0-21000-4230; 0-21000-4231; 0-21000-5230; 0-21000-5231;

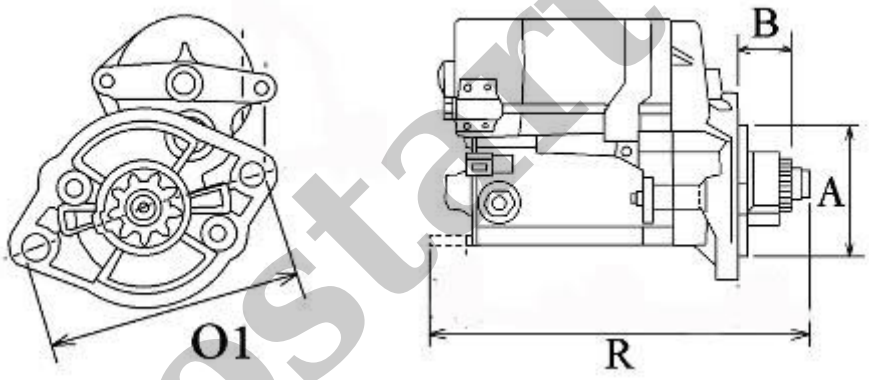

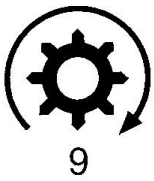

WYMIARY	mm
O1	119,20 mm
A	95 mm
B	20,30 mm
R	234 mm

ekostarter.pl