ekostarter.pl
TEL. 509 677 350
TEL. 39 904 12 09
sklep@ekostarter.pl
ALTERNATORY I ROZRUSZNIKI
DLA PRZEMYSŁU I ROLNICTWA
DANE TECHNICZNE, ZASTOSOWANIA, WYMIARY

ROZRUSZNIK DAVID BROWN / TYP D1

Cena :
Ceny dostępne
po zalogowaniu
Nr katalogowy : **RR0818**
Dostępność : **Dostępny**

ekostarter.pl

ROZRUSZNIK

12V, 2.1 kW

ZASTOSOWANIE

DAVID BROWN - RÓŻNE MODELE

PRZYKŁADOWE ZASTOSOWANIA:

	MODEL	SILNIK
DAVID BROWN	1200	AD-4/55A
DAVID BROWN	1210	
DAVID BROWN	1212	455031
DAVID BROWN	990	

BOSCH: 0001362060; 0001362084;

CASE: 957340EX; K957340; K957340EX;

ISKRA: 11.130.630; 11.130.972; AZJ3204; AZJ3347; IS0630;

KHD: OK6S818400;

LUCAS: 26071; 26133; 26143; 26143A; 26167; 26173; 26278; 26917; 26413; 26413A; 27423; 27423A; 27463; 27463A; 27463D;

MAGNETI MARELLI: 63226845; 63227413; 632227528; 9142764; 063227413;

PERKINS: 2873152; 2873168;

VALEO: D11E35; D11E59

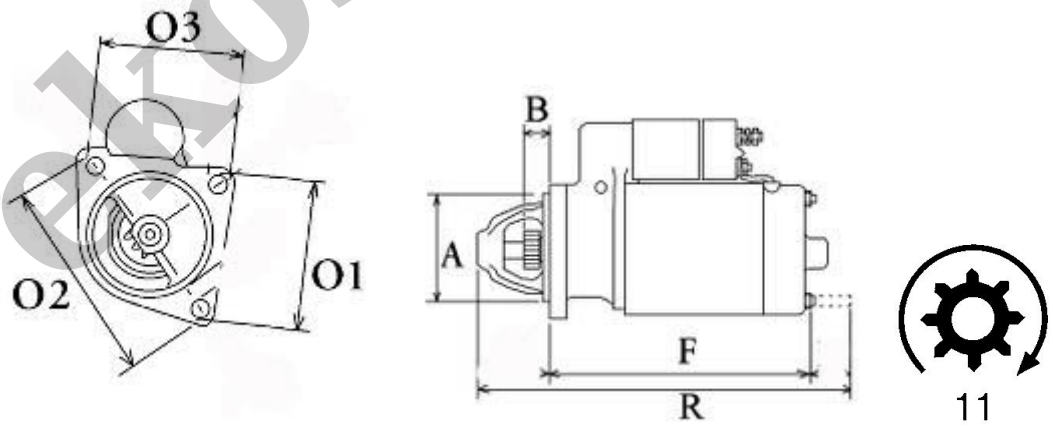

WYMIARY	mm
O1	103,50 mm
O2	146 mm
O3	103,50 mm
A	92 mm
B	24,60 mm

ekostarter.pl

F	234 mm
R	309 mm

ekostarter.pl